クーリングポンプ CH-402B／602B／802B

●ポンプユニット（別売）➡P192　●外形図➡P.193

ポータビリティに優れた小型CHシリーズの空冷式、200V電源用。ヒーターで精密な温調。高温冷却可能で温度範囲も広く、信号出力や外部温度センサーに対応。

ポンプユニットは別売です。

高温冷却が可能

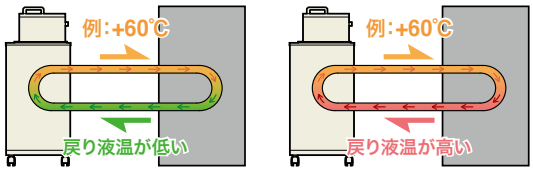

高温域での温度制御では
一般的なチラーは加熱制御のみ

このような温度制御では
高温冷却能力が必要

型名	CH-402B	CH-602B	CH-802B
使用温度範囲（＊1）	-10℃～+80℃		
使用環境温度範囲	+5℃～+35℃		
温度調節精度（＊2）	ヒーター PID制御、±0.5℃		
冷凍機（空冷式）出力	400W	600W	750W
冷却能力（50Hz時）（＊3）	約0.7kW	約1.0kW	約1.3kW
ヒーター出力	1.8kW	2.25kW	3kW
温度設定／表示	デジタル式（温度設定／槽内温度表示切換式）		
安全器／安全機能	漏電／過電流ブレーカー、冷凍機異常警報、高低温、ポンプモーター異常警報、温度センサー異常診断回路、液補充警報、空焚防止、反相リレー		
その他の機能	温度チェックモニター、リモート温度設定、安全器作動信号出力、外部温度センサー接続（＊4）		
水槽容量（80%水位）（＊5）	約26L		
適用ポンプユニット（＊6）	P-320、P-420、P-520		
外形寸法（ポンプ含まず）	407×565×766Hmm		407×565×996Hmm
本体質量（ポンプ含まず）	約66kg	約68kg	約75kg
電源（ポンプ含まず）	三相AC200V・50/60Hz		
	10A	15A	20A
運転電流（ポンプ含まず）	8A	10A	15A
標準付属品	電源コード、排水用ゴムホース、信号用コネクター		
価格（ポンプ別売）（＊6）	¥660,000	¥765,000	¥968,000

（＊1）+7℃以下にて使用される場合は必ず不凍液（種類はご相談ください）を使用してください。（＊2）温度性能は使用熱媒体、使用環境温度、熱負荷、循環配管距離等の影響により維持できない場合があります。（＊3）清水を使用し循環液温が+10℃、装置単体での能力です。搭載ポンプユニットによって冷却能力は変動します。環境温度が+30℃以上になると冷却能力は低下します。（＊4）外部温度センサーは別売でご用意しております（φ4×250mm、¥17,000）。（＊5）密閉構造でないため、設定温度・熱媒体の種類によっては使用液の蒸発・減量があります。（＊6）ポンプユニットについては、192ページをご覧ください。

おもな特長

- ●一次冷却水や配管工事が不要な空冷式一体型
- ●目的により選択できるユニット式ポンプ
- ●高温域でも冷却制御が可能

おもな用途

●プレス加工金型の上下段の厳密な温度管理

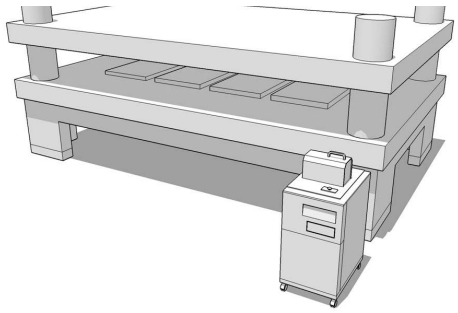

本製品は小型なため複数台の使用にも最適です。改造も承っておりますので、1台で2回路循環できるようにすれば、プレス加工金型の上下段を1台で温度管理することも可能です（能力の範囲内）。

加熱冷却曲線

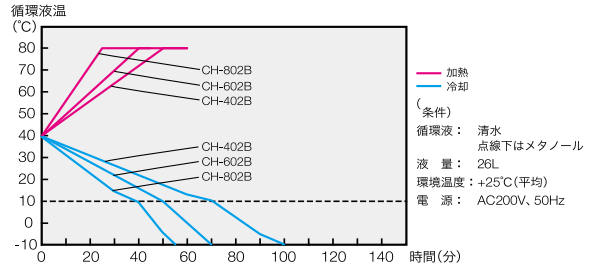

冷却能力曲線

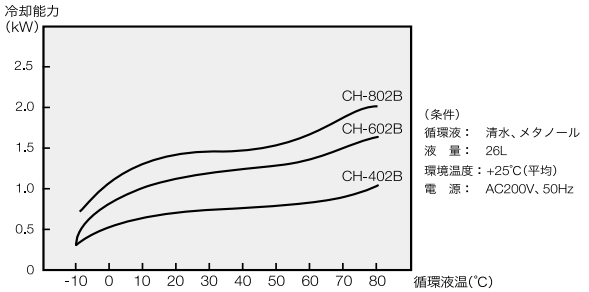

注意：循環液のメタノールは試験のために使用したものであり、実際のご使用をお薦めするものではありません。

●外形寸法は突起部を含みません。●写真の容器は付属しません。●表示価格は消費税を含みません。